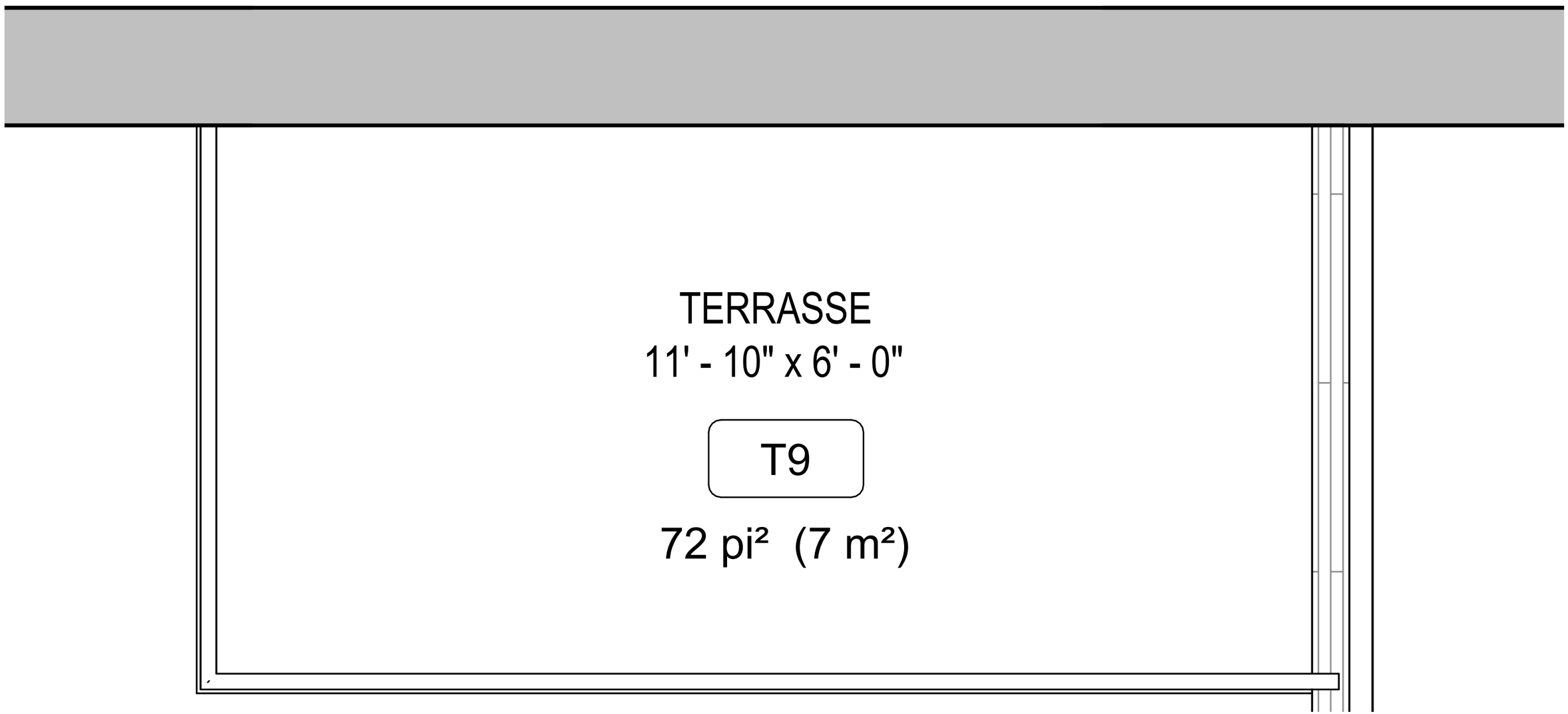TYPE T9